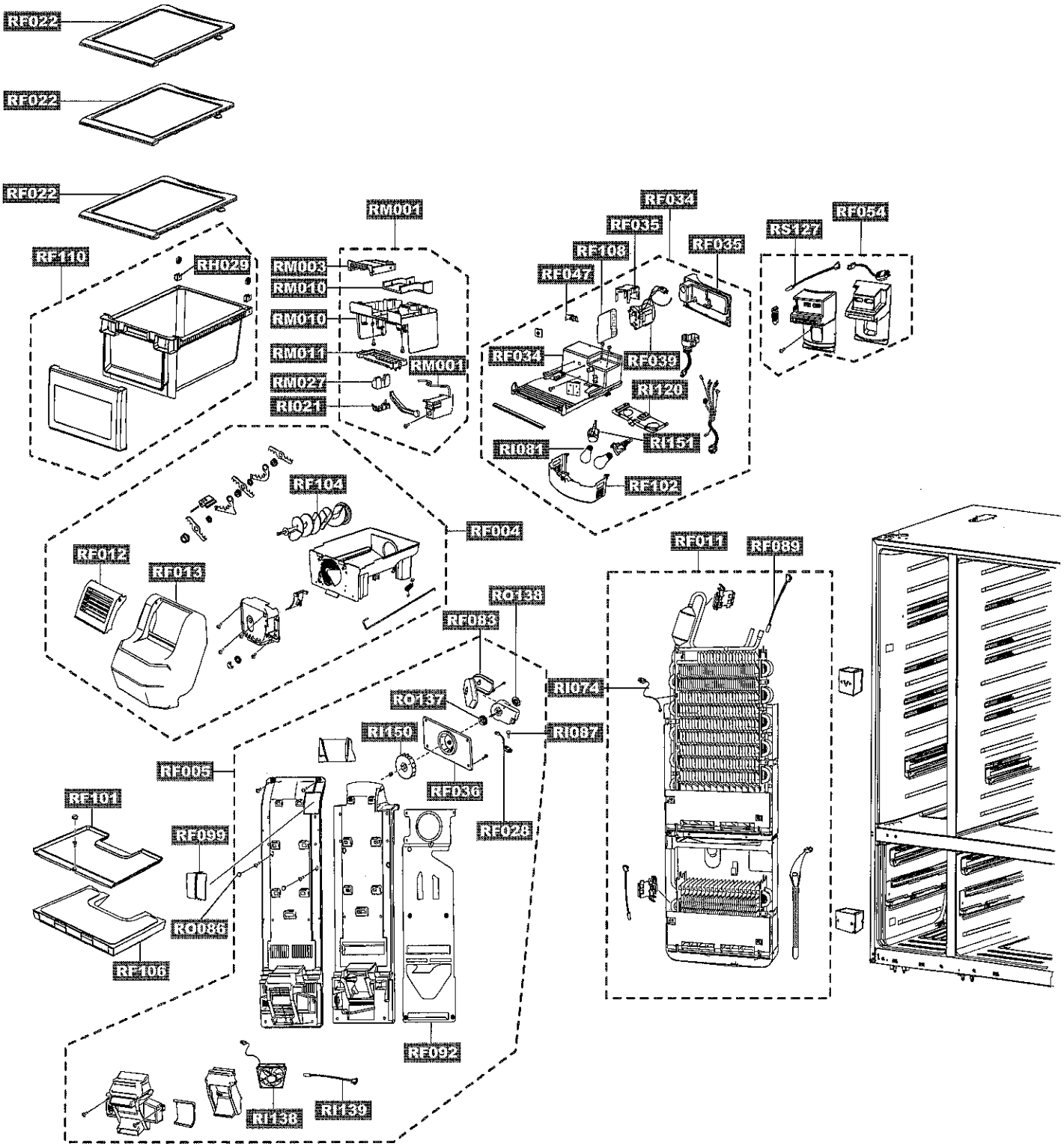
RF022
RF022
RF022
RF110
RH029
RM001
RM003
RM010
RM010
RM011
RM001
RM027
RI021
RF034
RF035
RF108
RF035
RF047
RF034
RF039
RI120
RI151
RI081
RF102
RS127
RF054
RF104
RF004
RF012
RF013
RF011
RF089
RQ138
RF083
RI074
RQ137
RI087
RI150
RF036
RF005
RF101
RF099
RF028
RQ086
RF106
RF092
RI138
RI139

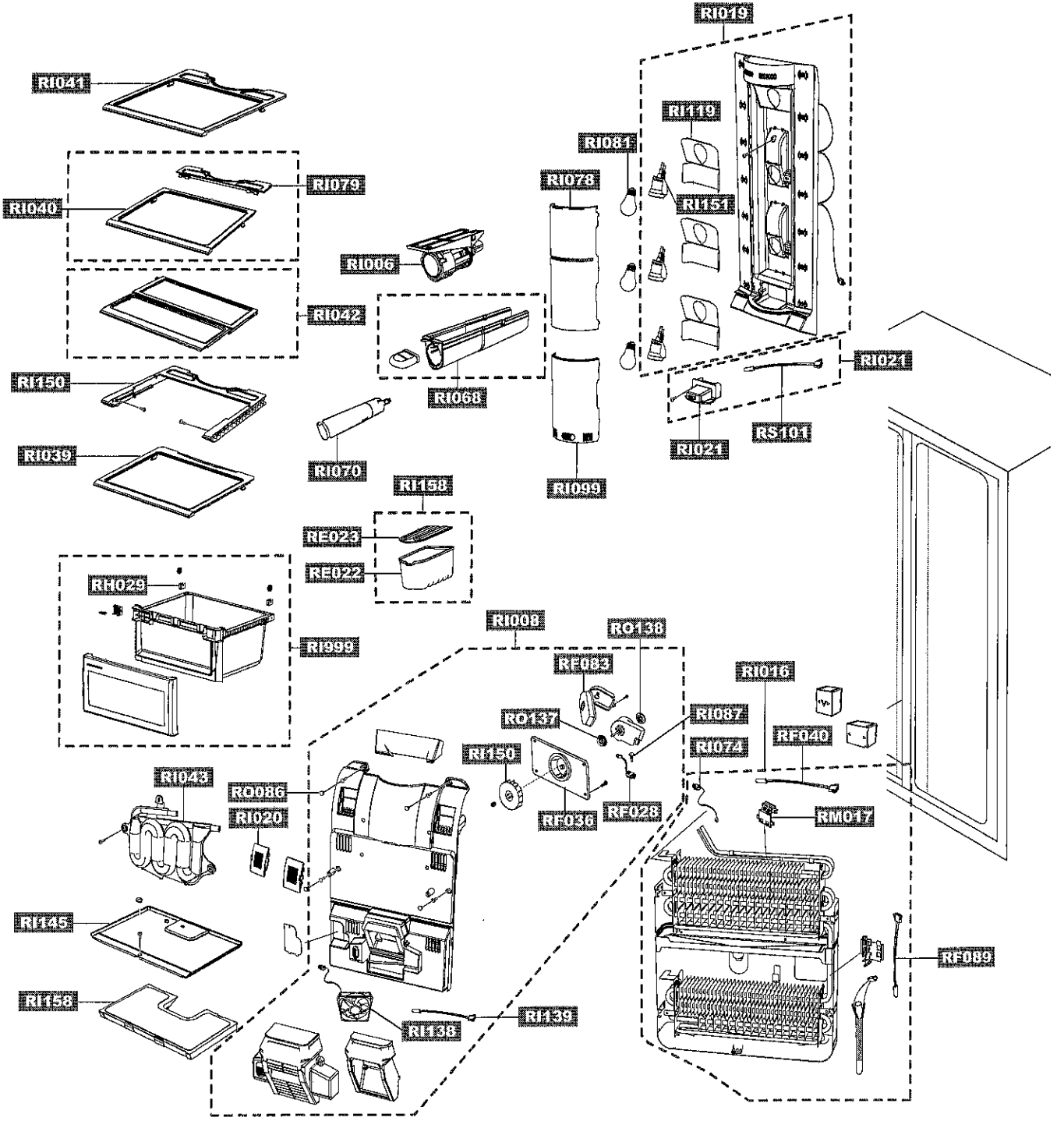
RI019
RI041
RI119
RI081
RI079
RI078
RI040
RI151
RI006
RI042
RI068
RI021
RI150
RS101
RI021
RI039
RI070
RI099
RI158
RE023
RE022
RH029
RI008
RO138
RI999
RF083
RI016
RO137
RI087
RF040
RI150
RI074
RI043
RO086
RF036
RF028
RM017
RI020
RI145
RF089
RI158
RI139
RI138

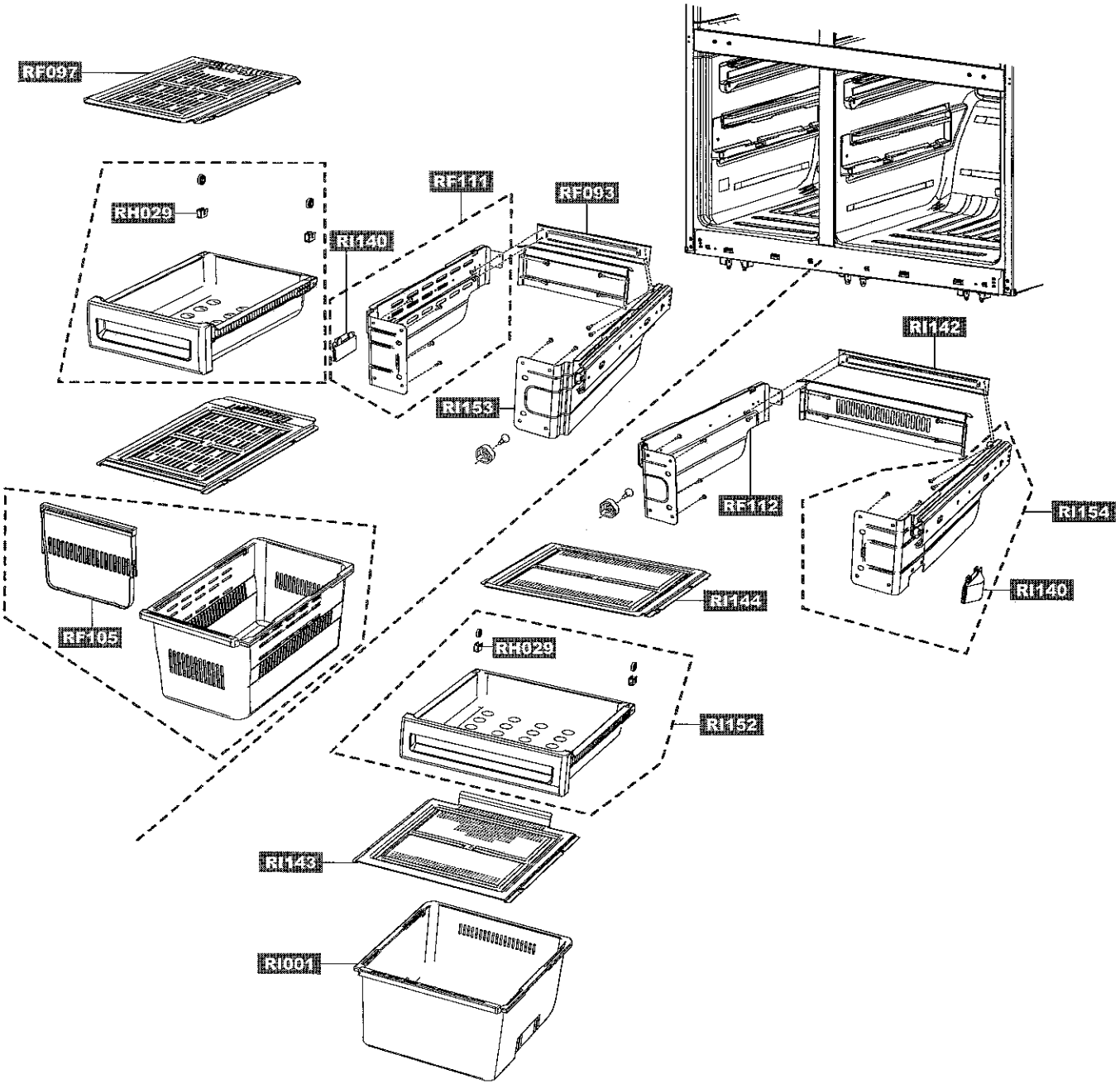
RF037
RH029
RI140
RF111
RF093
RI153
RI142
RF112
RI154
RI140
RI144
RF105
RH029
RI152
RI143
RI001

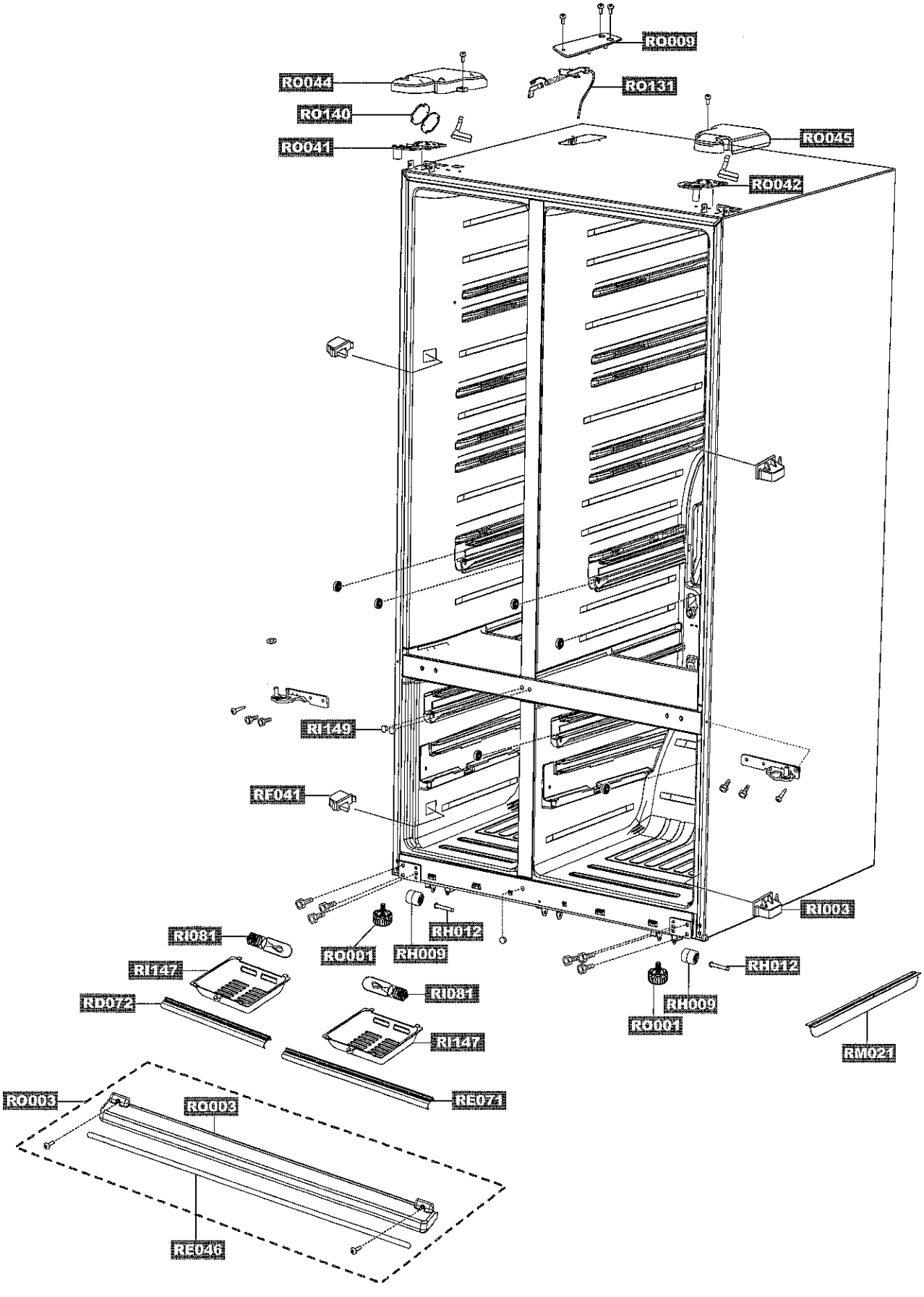
RO009
RO044
RO131
RO140
RO041
RO045
RO042
RI149
RF041
RI003
RH012
RI081
RO001
RH009
RH012
RI147
RH009
RD072
RI081
RO001
RI147
RM021
RE071
RO003
RO003
RE046

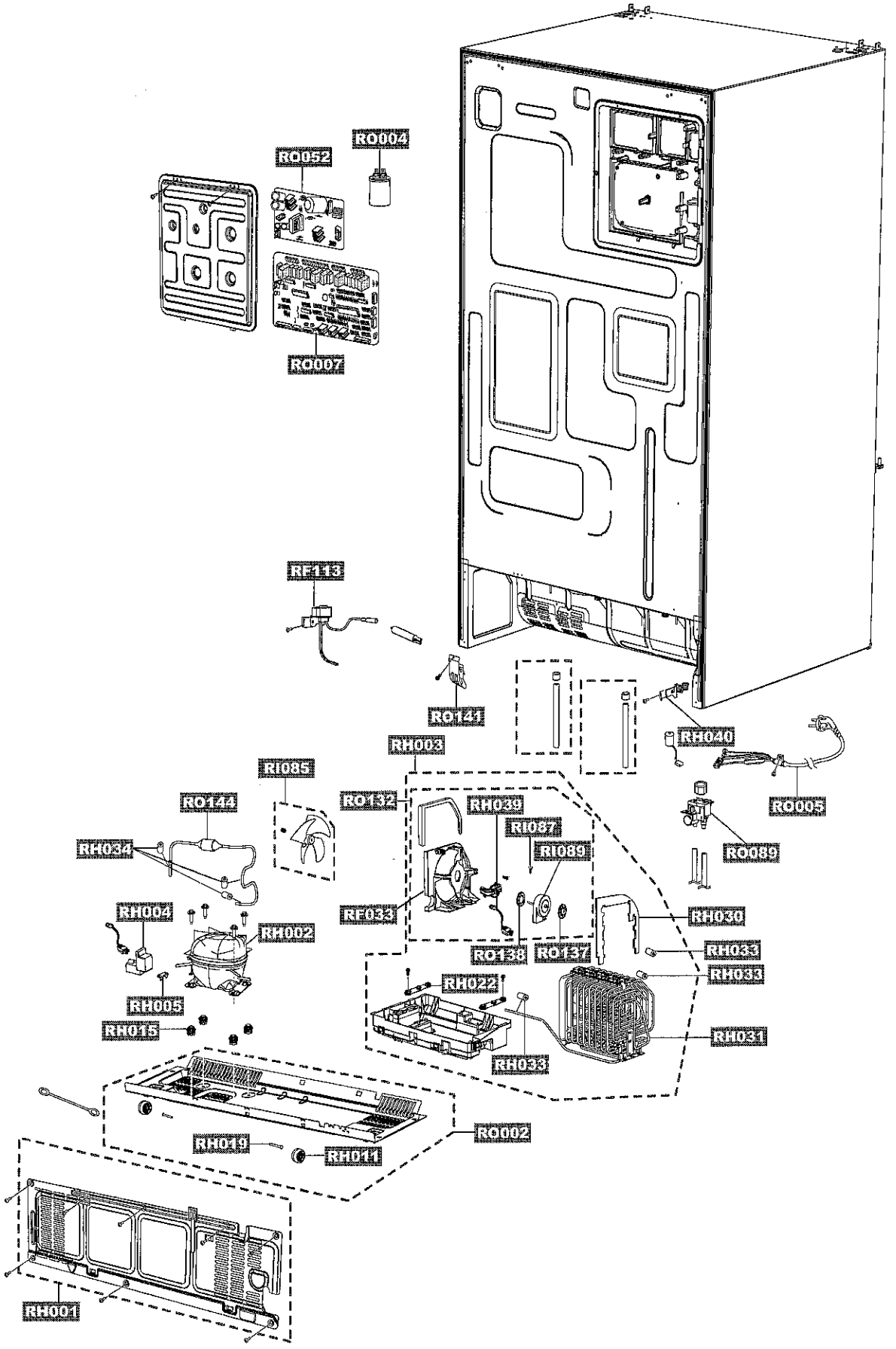
RO004
RO052
RO007
RF113
RO141
RH040
RH003
RI085
RO005
RO144
RO132
RH039
RI087
RO089
RH034
RI089
RH004
RF033
RH030
RH002
RO138
RO137
RH033
RH022
RH033
RH005
RH016
RH031
RH033
RO002
RH019
RH011
RH001

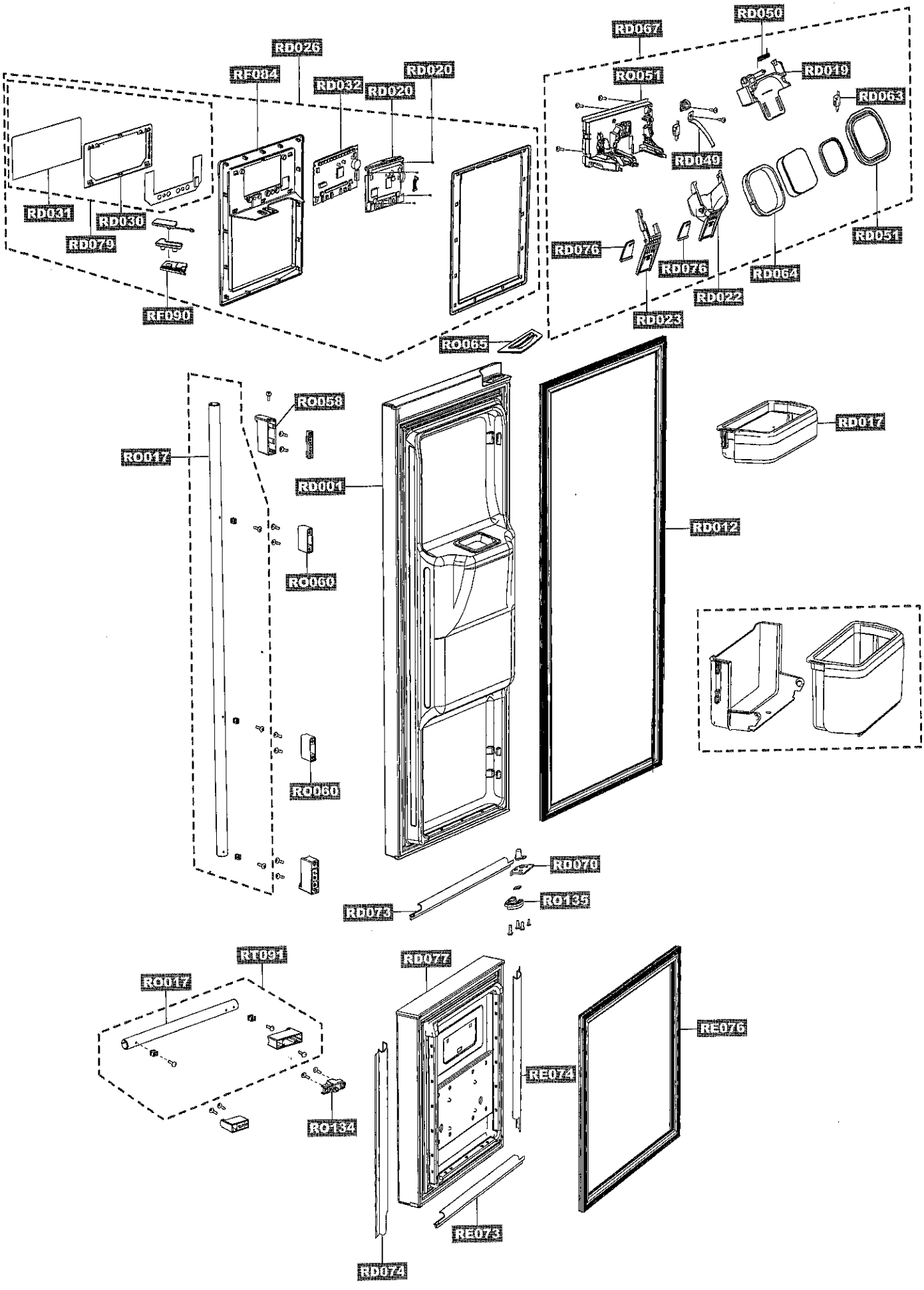
RD026
RF084
RD032
RD020
RD020
RD031
RD030
RD079
RF090
RD067
RD050
RD051
RD019
RD063
RD049
RD076
RD076
RD022
RD023
RD064
RD051
RD065
RD058
RD017
RD017
RD001
RD012
RD060
RD060
RD070
RD073
RD135
RT091
RD017
RD077
RE076
RE074
RD134
RE073
RD074

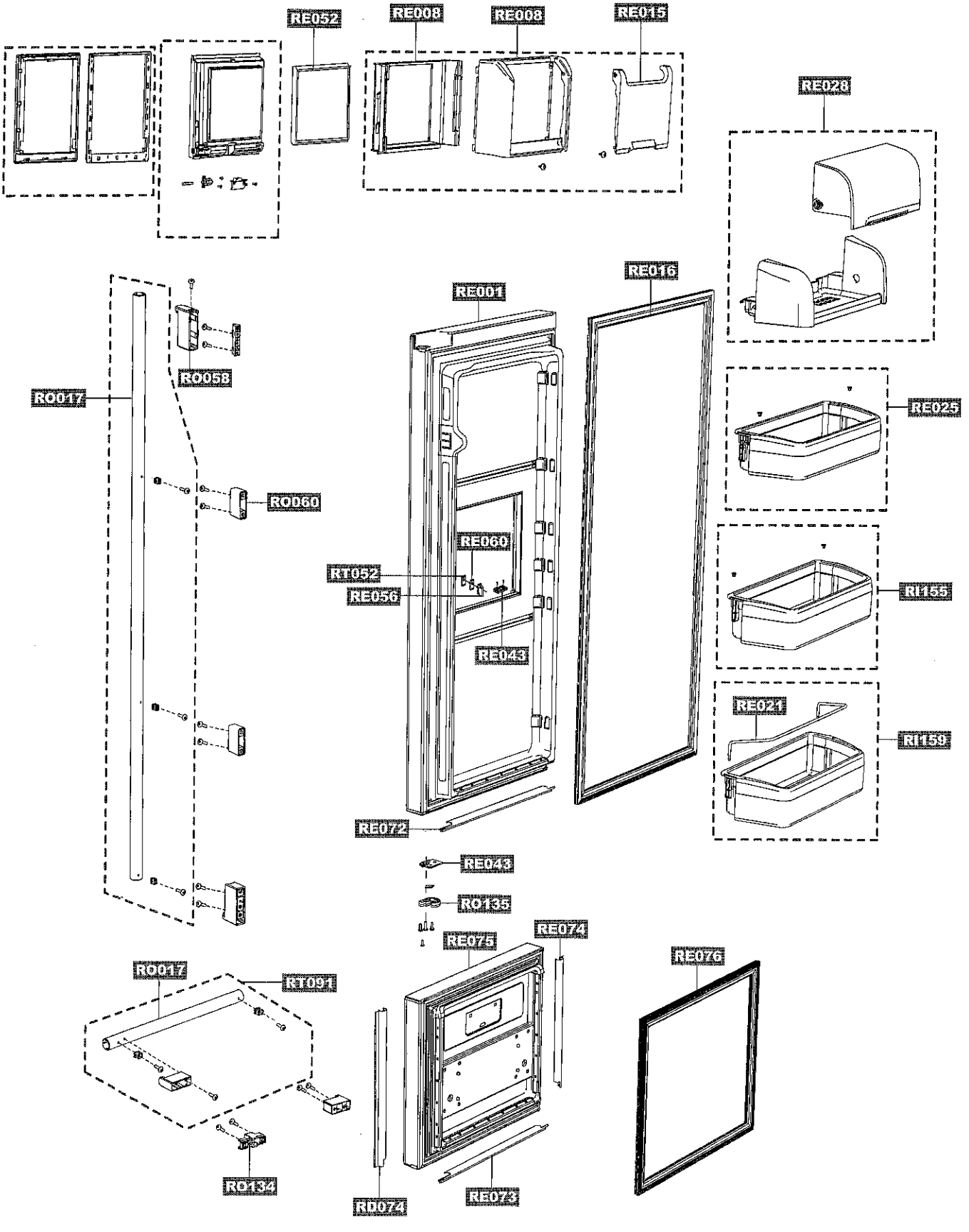
RE052
RE008
RE008
RE015
RE028
RE016
RE001
RO058
RO017
RE025
ROD60
RE060
RT052
RE056
RI155
RE043
RE021
RI159
RE072
RE043
RO135
RE075
RE074
RE076
RO017
RT091
RO134
RD074
RE073